ՀՈՎԱՐԻ ՏԵՍՔԸ

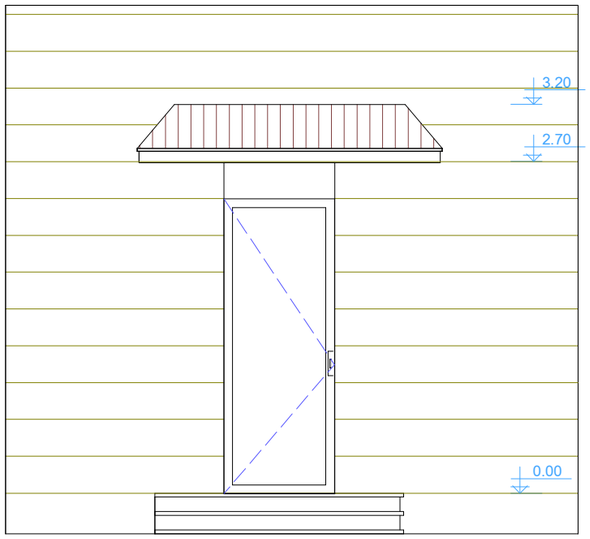

Բ - Բ

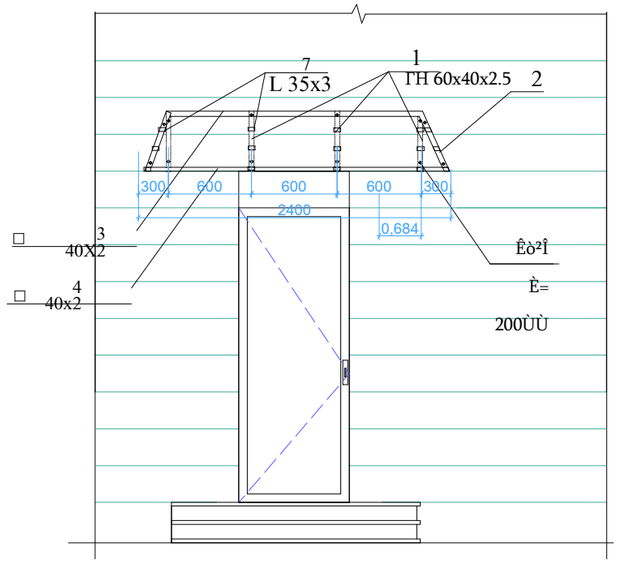

ՀՈՎԱՐԻ ՀԱՏԱԿԱԳԻԾ

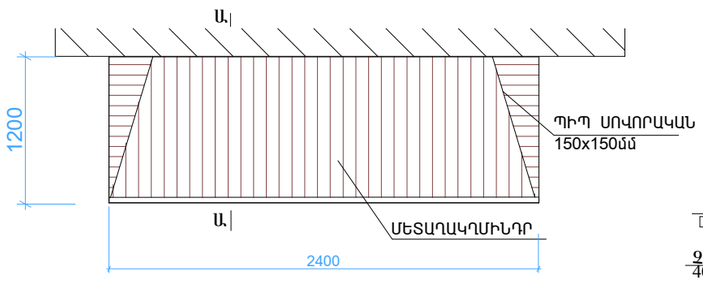

ՀՈՎԱՐԻ ԿՈՆՍՏՐՈՒԿՑԻԱՆԵՐԻ ՀԱՏԱԿԱԳԻԾ

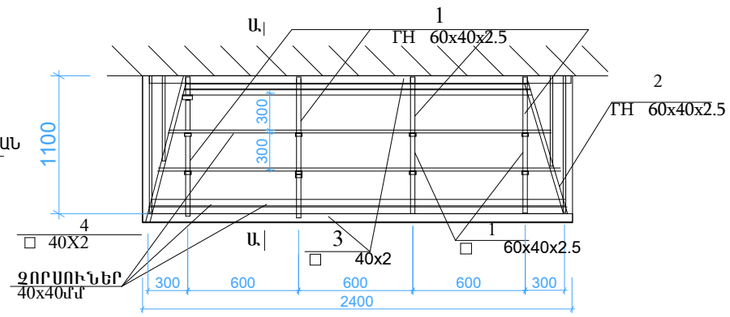

ՆՅՈՒԹԵՐԻ ՇԱԽՍԸ ՀՈՎԱՐԻ ՀԱՄԱՐ

ԴԻՐՔ	ՆՇԱՆԱԿՈՒՄԸ	ԱՆՎԱՆՈՒՄԸ	ՔԱՆ. հատ	ԸՆԴՀԱՆ. ԿԳ.	ՇԱՆՈԹ.
1	ГОСТ8645 - 68	ՇՐՋԱՆԱԿ -1 ԳՀ 60x40x2.5 L=2.8Ù	4	42.22	
2	———— " ————	ՇՐՋԱՆԱԿ -2 ԳՀ 60x40x2.5 L=2.9Ù	2	20.40	
3	ГОСТ8639 - 68	ԿԱՊ □ 40x2 Լ=1800մմ	1	4.19	
4	———— " ————	ԿԱՊԵՐ □ 40x2 Լ=2400մմ	2	11.2	
5		ԿԱՊԵՐ □ 40x2 Լ=1100մմ	2	5.13	
6		Խցակ Փ16 Լ=200մմ,	12	3.80	
7		ԱՆԿՅՈՒՆԱԿ L 35x3 Լ=100մմ,	12	1.88	
8		ՀՈՄՆՈՑ 1.2մմ ՀԱՍՏ. ԳՈՒՆԱՎՈՐ ԹԻԹԵՂԻՑ	2		4.80 գծմ
9		ԿԱԽԻՉ -4x40մմ ՄԵՏ. ՇԵՐՏԻՑ բ. 600		2.52	
		ԸՆԴՀԱՆՈՒՐԸ			
10.		ՑԻՆԿԱՊԱՏ ՄԵՏԱՂԱԿԱՊՄԻՆԴՐ ՆԵՐԿՎԱԾ, 0.5մմ ՀԱՍՏ.			3.15 բ.մ.
11.		40x40մմ ԿՏՐՎԱԾՔՈՎ ՁՈՐՍՈՒՆԵՐ			0.04 խ.մ
12.		ԿԱԽՈՎԻ ԱՌԱՍՏԱՂ ՋՐԱԿԱՅՈՒՆ ԳԻՊՍԱՍՏՎԱՐԱԹՂԹԵ ՍԱԼԵՐՈՎ			2.88բ.մ.
13.		ՀԵՐՄԵՏԻԿ			
14.		ՑԻՆԿԱՊԱՏ ԹԻԹԵՂ ԳՈՒՆԱՎՈՐ 0.5մմ ՀԱՍՏ.			0.80բ.մ.
15.		ՀՈՍՆՈՑԸ ԱՄՐԱՑՆԵԼ ԵՌԱԿՑՎԱԾ ԿԱԽԻՉՆԵՐԻՆ			5.0կգ

Ա - Ա

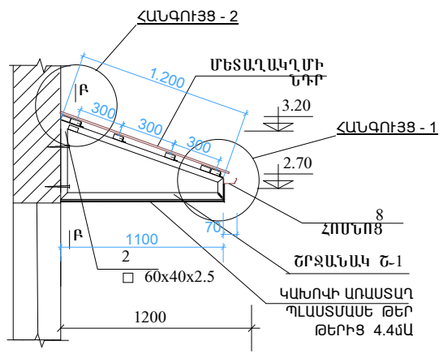

1. ՄՈՆՏԱԺՈՒՄԻՑ ՀԵՏՈ ԲՈԼՈՐ ՄԵՏԱՂԱԿԱՆ ՄԱԿԵՐԵՍՆԵՐԸ ՄԱՔՐԵԼ ԺԱՆԳԻՑ ԵՎ ԿԵՂՏԻՑ, ՀԻՄՆԱՆԵՐԱՐԿԵԼ ԵՎ ՆԵՐԿԵԼ ԷՄԱԼՈՎ 2 ԱՆԳԱՄ
2. ԵՌԱԿՑՈՒՄԸ ԻՐԱԿԱՆԱՑՆԵԼ Ճ-42 ԷԼԵԿՏՐՈԴՈՎ հկ=4ՄՄ

ՀԱՆԳՈՒՅՑ - 2

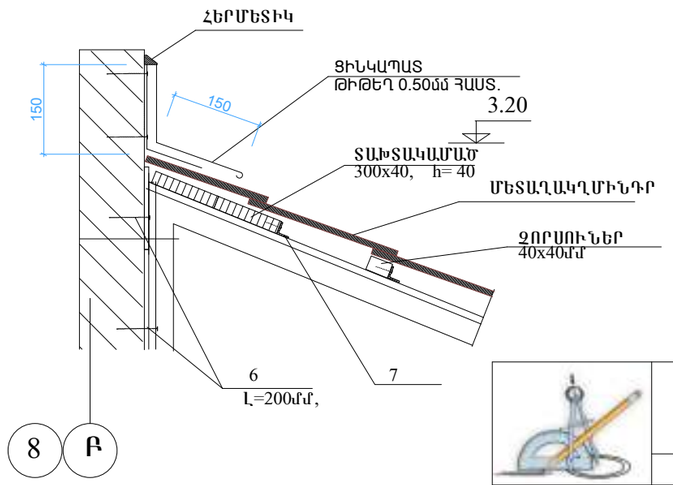

ՀԱՆԳՈՒՅՑ - 1

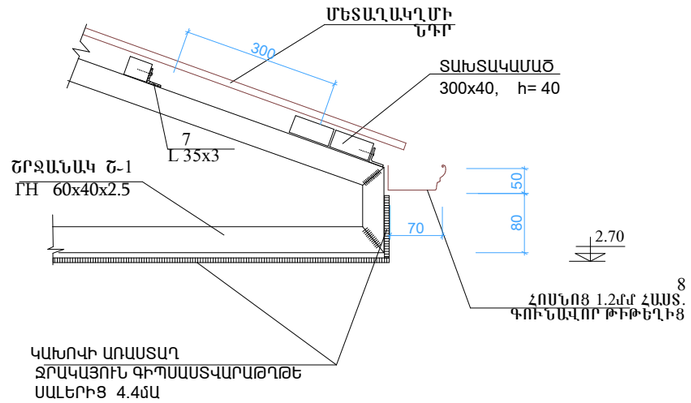

	Երևան քաղաքի Շենգավիթ վարչական շրջանի հ.139 մանկապարտեզի սանհանգույցների և տանիքի հիմնանորոգման նախագիծ			ՊԱՏՎԵՐ № «ԵՔ-ՊԸԱՇՁԲ-13/62»		
			Ճարտարապետաշինարարական	Փուլ	Թերթ	Թերթեր
ՏՆՕՐԵՆ	Լ. ԳՐԻԳՈՐՅԱՆ			ԱՆ	ՃՇ-13	13
ՆԱԽԱԳԾԵՑ	Վ.ԹՈՒՄԱՆՅԱՆ		Մուտքի հովար	«Թ.Ա.Հ.Գ.Գրիգ» ՍՊԸ		